VEHICLE CONDITION REPORT

車輌状態表

管理No	車名	形状
G-500075	いすゞ　フォワード	保冷バンPG

初年度	型式	車体番号
令和2年11月	2RG-FSR90S2	FSR90-7012217

乗員	走行距離	最大積載量	排気量	車検期限
2人	385,564　km	5,700　kg	5,190　cc	抹消

上物

2020/10　東プレ　ゲート蓋　システムフロア　ラッシング2段
コンテナガイド　エアリブ（前壁）　ラッシングバー2本有　サイド扉片開き　ラジコン
2020/9　新明和　オートターン　庫内リモコン

シフト	原動機	ICターボ	燃料	馬力
スムーサーFX	4HK1	有	軽油	210-ps

車体色	AC	PS	PW	エアバッグ
白	有	有	有	有

ABS	電動ミラー
有	有（左）

その他装備

バックカメラ　アイドリングストップ　ETC2.0　ディスチャージヘッドライト
車線逸脱警報装置　横滑り防止　衝突被害軽減ブレーキ　スペアキー

外寸(長さ)	外寸(幅)	外寸(高さ)
8,450　mm	2,480　mm	3,270　mm

内寸(長さ)	内寸(幅)	内寸(高さ)
6,220　mm	2,310　mm	2,050　mm

タイヤ状態(分山)

	8	8		
8	8	8	8	
スペア	4			

フロント	リア
245/80R17.5	〃

キャブ内部
汚れ：少
シート破れ：有

フロントガラス
飛び石有

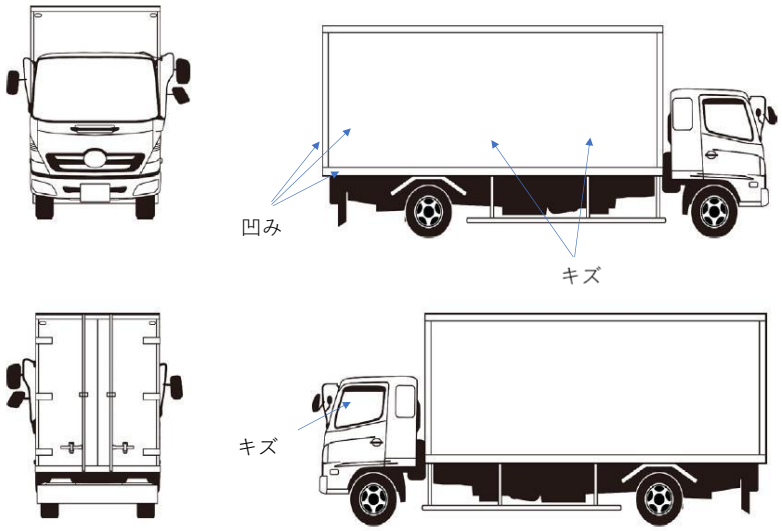

修復歴	修復箇所
無	

エンジン状態	ミッション、デフ状態
良好	良好

フレーム状態	車輌状態
良好	・庫内あな有

GROOWAVE
Truck dealer